Godox

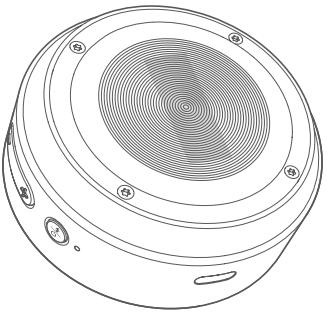

A2
使用手冊

重要安全說明

本產品屬於專業攝影設備，僅限專業人員操作使用。
使用前必須拆除產品上的所有運輸保護材料和包裝。
使用時必須遵守以下基本安全預防措施：

1. 使用本產品前，請仔細閱讀並完全理解產品使用手冊，嚴格按照手冊中的安全提示操作。否則，可能導致死亡、嚴重傷害、產品損壞或其他財產損失。
2. 閃光燈工作時存在高電壓，關機後設備內部電容仍持續帶電一段時間，嚴禁觸碰內部電路。
3. 本產品為專業燈具，兒童禁止使用。兒童接近時，成人必須密切監督，防止兒童碰撞燈具或私自使用燈具，造成人身傷害。
4. 本燈具並非普通燈具，不可用於普通照明，任何有過眼部損傷或眼部敏感的人群均應避免使用本燈具或直視本燈具。
5. 使用時必須小心，嚴禁接觸如燈頭及其周邊金屬部件等高溫區域，以避免燙傷。
6. 任何情況下均禁止將閃光燈直接對準人眼（特別是嬰兒眼睛），否則短時間內可能導致視力損傷。如感到眼睛不適，應立即關閉燈具，停止使用並及時就醫。
7. 如果閃光燈管或 LED 補光燈損壞或熱變形，應立即停止使用，及時聯繫製造商、服務代理商或合格維修人員更換，以防發生事故。
8. 嚴禁使用損壞的設備或配件，必須等待專業維修人員檢查維修並確認設備正常後，方可繼續使用。
9. 使用過程中，如果產品因跌落、擠壓或強力衝擊導致外殼破裂，應立即停止使用，避免接觸內部電子部件而觸電受傷。
10. 本設備不防水，請保持乾燥，不能浸入水或其他液體，應安裝在通風乾燥位置，避免在雨天、潮濕、多塵或過熱環境中使用。不要在設備上方放置物品，或讓液體流入內部，防止發生危險。
11. 未經授權，請不要自行拆卸本產品（按本手冊“電池更換指引”進行的電池更換除外）。產品若出現故障，必須由本公司或授權維修人員檢查和維修。
12. 存放設備前，請確保設備已完全冷卻，拔下電源線（如有電源線），放入設備包內或通風乾燥位置。

13. 請勿將設備放置在酒精、汽油等易燃揮發性溶劑或氣體如甲烷、乙烷等附近。
14. 本設備禁止在有爆炸危險的環境中使用或存放。
15. 請勿使用未經本公司認可的配件，以免造成火災、觸電或人身傷害。
16. 清潔設備時，請用乾燥軟布輕輕擦拭，不可使用濕布，否則可能會損壞設備。
17. 本使用手冊基於嚴格測試制定，設計和規格變更恕不另行通知。登錄神牛官方網站查看最新電子版使用手冊，可了解產品最新資訊。
18. 本產品內建鋰電池，必須使用符合標準的電源適配器充電，並按正確操作說明，在規定電壓和溫度範圍內使用。
19. 本產品使用鋰電池供電。這類鋰離子電池使用壽命有限，其有效壽命通常為 300 ~ 500 次完整充放電循環。隨著使用頻率和時間的增加，其最大儲電能力會逐漸下降，此為正常現象。請定期檢查電池情況，如果充電時間明顯增加或續航時間明顯減少，請考慮更換新電池。
20. 鋰電池儲存建議如下：儲存前，將電池充放電至約 50% 電量；至少每 6 個月進行一次維護性充電，將電量充至約 50%，長期不進行維護性充電可能導致電池因過度放電而性能永久性下降甚至報廢；可拆卸電池應單獨存放；儲存溫度在 0°C ~ 35°C 範圍內。
21. 本產品使用鋰電池供電，請註意以下事項：
    - 不要拆卸、壓碎或刺穿電池；
    - 電池沒有防水功能，不要把電池浸泡在霧、水中；
    - 避免使電池觸點短路；
    - 電池不要靠近和放置於火中；
    - 不要將電池暴露在 60°C 以上高溫下；
    - 將電池放在兒童接觸不到的位置；
    - 防止電池遭受過度衝擊或振動；
    - 不要使用已損壞的電池；
    - 如果電池出現洩漏，請避免接觸洩漏液體；
    - 如果眼睛接觸電池液體，立即用水沖洗至少 15 分鐘，抬起眼瞼直到沒有液體的跡象後及時就醫。
22. 處理任何電池前，請確認並遵守當地相關法律法規。
23. 在使用本設備時，請與植入的醫療設備（如起搏器、植入耳蝸等）保持至少 16cm 的距離。設備產生的無線電波可能會影響植入式醫療設備或個人醫療設備的工作正常，如起搏器、耳蝸、助聽器等。若您使用了這些醫療設備，請向其製造商諮詢使用本設備的限制條件。

- 取得審驗證明之低功率射頻器材，非經核准，公司、商號或使用者均不得擅自變更頻率、加大功率或變更原設計之特性及功能。
- 低功率射頻器材之使用不得影響飛航安全及干擾合法通信；經發現有干擾現象時，應立即停用，並改善至無干擾時方得繼續使用。
- 前述合法通信，指依電信管理法規定作業之無線電通信。
- 低功率射頻器材須忍受合法通信或工業、科學及醫療用電波輻射性電機設備之干擾。

前言

感謝您選擇神牛（Godox）產品！

A2 是一款手機氙氣閃光燈，內建 LED 補光燈，支持 TTL / M 兩種閃光模式，兼顧便攜與專業拍攝，適用於多場景拍照與視頻補光。

產品特點

氙氣閃光： 高亮輸出，增強光影層次。
雙色溫 LED 補光： 2800K ~ 6000K 冷暖雙色溫，CRI ≥ 96 專業顯色。
雙閃光模式： TTL 自動 + M 手動閃光，隨需切換。
1/8000 s 高速同步： 精準補光，定格動態瞬間。
NFC + 藍牙速連： 配合 Godox Camera App 操控，靈活控光。
雙面磁吸： 快速安裝，輕鬆擴展多種光效附件。

閃光燈及 App 兼容：
iPhone 15 及以上型號，iOS 18.0 及以上系統，更多兼容機型將持續更新。

物品清單



燈體 × 1



磁吸半球柔光罩 × 1



引磁環 × 1



收納袋 × 1



使用手冊 × 1

註：開箱後核對所購套裝內的物品，若有缺失或破損，及時聯繫經銷商。
圖示僅供參考，請以實物為準。

部件名稱

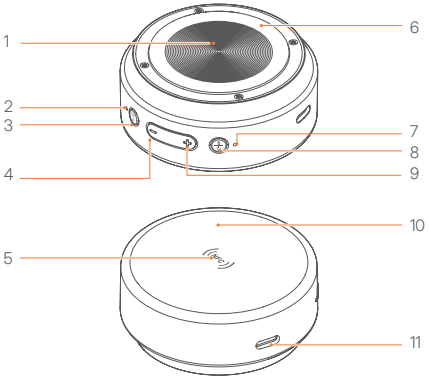

1. 發光區
2. 藍牙指示燈
3. < CCT / ☼ > 色溫 / LED 控制鍵
4. < - > 鍵
5. NFC 感應區
6. LED 補光燈
7. 狀態指示燈
8. < ϟ / ⏻ > 試閃 / 電源鍵
9. < + > 鍵
10. 磁吸安裝位
11. USB-C 充電介面

指示燈狀態

可直觀反饋設備狀態，如下表：

部件	狀態	說明
狀態指示燈	綠燈滅	正在回電
	綠燈常亮	回電完成，可閃光
	綠燈閃爍	待機中，短按任意鍵或連線藍牙喚醒
	紅燈快閃	低電提醒，請及時充電
	關機時：紅燈慢閃	正在充電
	關機時：綠燈常亮	充電完成
藍牙指示燈	藍燈慢閃	未連線藍牙
	藍燈常亮	已連線藍牙

使用方法

首次使用前請先充電，需通電後才可喚醒電池。

1. 安裝步驟

安裝或拆卸前，確保設備已關機。

1.1 將燈體背面對準手機磁吸位置或任意鐵質表面吸附，輕晃確保牢固不鬆動（若有手機殼可配合引磁環使用）。

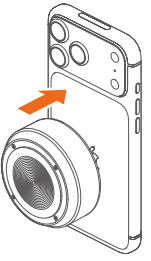

1.2（可選）將磁吸柔光罩對準燈頭位置吸附，輕晃確保牢固不鬆動。

註：為了獲得更好的效果，搭配附件時建議離機使用。

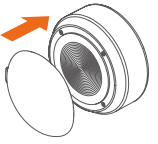

2. 按鍵功能與操作

2.1 < ϟ/⏻ > 試閃 / 電源鍵

開關機：長按 2 秒。

試閃：開機狀態下，短按。

查看電量：雙擊，狀態指示燈紅燈閃爍，閃 1 次代表 1 格電量，4 格滿電。

2.2 < CCT/☼ > 色溫 /LED 控制鍵

LED 開啟 / 關閉：長按 2 秒。

LED 色溫調節：短按循環切換 2800K → 3200K → 4500K → 5600K。

2.3 < - > 與 < + > 鍵

LED 亮度調節：短按以 10% 步進增減；長按快調（範圍 1% ~ 100%）。

2.4 組合按鍵

藍牙復位：開機狀態下，同時長按 < ϟ/⏻ > 和 < CCT/☼ > 鍵，直至藍色指示燈快閃 3 下。

強制關機：開機狀態下，同時按 < CCT/☼ > 和 < + > 鍵。

3. App 控制閃光燈

3.1 掃碼下載【Godox Camera】App

首次使用請詳細瀏覽新手指引。

3.2 配對移動式設備

NFC 配對

方法一：打開 NFC → 手機貼近 NFC 感應區 → 消息欄彈出【“Godox Camera”NFC 標籤】→ 點擊即可連線。

方法二：打開 NFC → 打開【Godox Camera】App，點擊左上角【NFC】→ 手機貼近 NFC 感應區 → 設備列表出現【A2】後，點擊【連線】。

藍牙配對：打開藍牙 → 打開【Godox Camera】App，點擊左上角【+】→ 設備列表出現【A2】後，點擊【連線】(藍牙有效距離最遠 15 米)。

可通過以下路徑斷開設備連線：打開【Godox Camera】App，點擊右上角【設定】圖標 → 點擊【斷開設備】→ 點擊【確定】。

註：首次配對成功後，下次開啟設備可自動連線。

3.3 相機設定

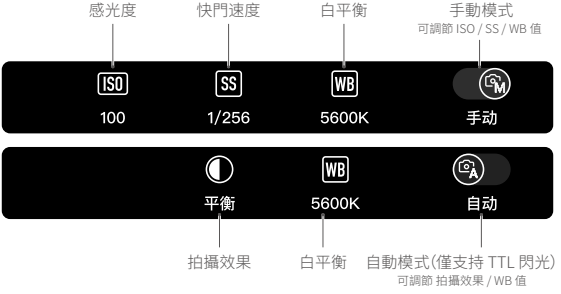

3.4 TTL / M 閃光燈設定

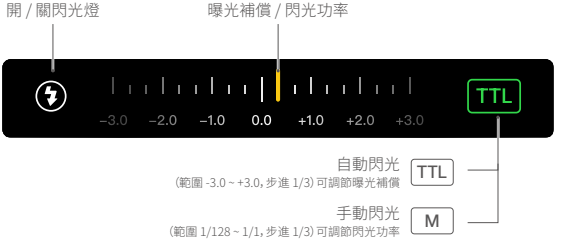

3.5 LED 補光燈設定

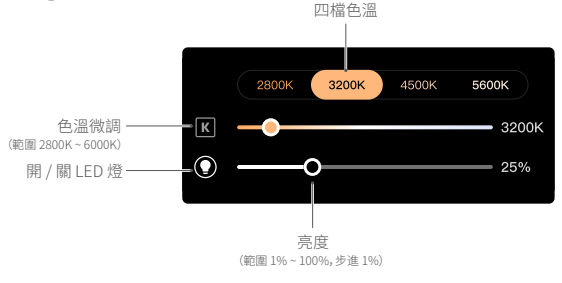

4. 充電

使用 USB-C 線（需另購）充電，充電時狀態指示燈紅燈慢閃，充滿後轉綠燈常亮。支持 5V / 2A（10W）輸入，不支持快充。

常見問題

1. 主體曝光過亮

適用模式 / 情況	建議操作
通用	適當拉遠與拍攝主體的距離
通用	若加裝柔光罩等附件或使用跳閃後仍過亮， 可恢復直射並降低功率
A 檔	切換拍攝效果為【**平衡**】或【**反差**】並降低 TTL 曝光補償
M 檔 + TTL 閃光	適當降低 TTL 曝光補償及 ISO 感光度
M 檔 + M 閃光	適當降低閃光功率及 ISO 感光度
僅背景過亮	M 檔提高快門速度，縮短進光時間

2. 主體曝光過暗

適用模式 / 情況	建議操作
通用	靠近拍攝主體，確保處於有效距離內
通用	**及時充電：**電量低時回電不足，無法達到額定輸出
通用	使用跳閃或加裝柔光罩、色片等附件時存在傳播損耗，適當提升閃光功率
A 檔	切換拍攝效果為【**自然**】或【**平衡**】並提升 TTL 曝光補償
M 檔 + TTL 閃光	適當提升 TTL 曝光補償及 ISO 感光度
M 檔 + M 閃光	適當提升閃光功率及 ISO 感光度

3. 閃光未同步

現象	建議操作
不閃光或黑邊白邊	**前置檢查（按順序）：** ① 確認機型與系統兼容——查看最新適配資訊 。 ② 確認 App 版本與 A2 韌體（藍牙韌體 / MCU 韌體）均為最新版本。 **處理：** · A 檔：切換其他拍攝效果重試。 · M 檔：重試拍攝；調節快門速度後重試。 · 仍無效：斷開設備 → 關閉 App → 重新進入 App → 重連；必要時強制關機（同按色溫 / LED 控制鍵與 + 鍵）後重啟。

故障排除指南

現象	可能原因	解決方法
無法連線設備	1. 閃光燈未開機 2. 藍牙連線超出距離 3. 被其他移動設備占用 4. 機型或系統不兼容	1. 長按 < ϟ/⏱ > 鍵 2 秒開機 2. 使用藍牙連線，確保在 15 米內 3. 斷開其他設備的連線後重新配對 4. 確認 iPhone 15 及以上型號，iOS 18.0 及以上系統
燈體發熱並停止工作	過熱保護觸發	暫停使用，待設備降溫後再繼續
磁吸不牢	手機殼過厚或未對準磁吸圈	取下厚殼對準磁吸圈或配合引磁環使用
閃光壓不住環境光	快門速度過低	提高 M 模式功率及快門速度
狀態指示燈綠燈快閃	閃光燈回電系統出現問題，無法回電引閃	請重新開機，如無法解決請維修

韌體升級

連線：打開【Godox Camera】App，並連線至需要升級的設備。
升級：1. 點擊屏幕右上角【設定】圖標進入。
2. 點擊【韌體升級】進入。
3. 點擊【更新】，升級藍牙與 MCU 韌體版本。若當前已是最新版本，則顯示【已更新】，無需升級。

技術參數

產品名稱	手機氙氣閃光燈
型號	A2
應用程序	Godox Camera
閃光燈	
閃光指數（1/1 檔）	約 GN15（ISO100，以米為單位）
閃光次數（1/1 檔）	約 400 次
回電時間（1/1 檔）	約 2 秒
曝光控制系統	TTL 自動閃光、M 手動閃光
閃光功率	範圍 1/128 ~ 1/1；步進 1/3
高速同步	支持 1/8000s 高速同步，檔位 1/128 ~ 1/1
LED 補光燈	
亮度	1% ~ 100%（按鍵調節步進 10%；App 調節步進 1%）
色溫	按鍵調節範圍 2800K、3200K、4500K、5600K 共 4 檔；App 調節範圍 2800K ~ 6000K
CRI	⩾ 96
TLCI	⩾ 96
常亮功率	約 3W
爆閃功率	約 18W
滿電續航（100%亮度）	約 1 小時
持續點亮時間	30 分鐘自動滅，需重新開啟
連線與電源	
藍牙控制距離	最遠 15 米
鋰電池	7.7V / 500mAh
USB-C 輸入	5V ⎓ 2A
充電時間	約 1 小時
工作環境溫度	0°C ~ 35°C
尺寸	Φ 63.8 × 25.8mm
淨重	約 93g

註：規格和參數如有變更，恕不另行通知。

手機兼容列表

兼容 iPhone 15 及以上型號，iOS 18.0 及以上系統，更多兼容機型將持續更新。已測試兼容機型如下：

iPhone 15 / iPhone 15 Plus / iPhone 15 Pro / iPhone 15 Pro Max / iPhone 16 / iPhone 16 Plus / iPhone 16 Pro / iPhone 16 Pro Max / iPhone 16e / iPhone 17 / iPhone 17 Pro / iPhone 17 Pro Max / iPhone 17e / iPhone Air / iPhone 18 Pro / iPhone 18 Pro Max

註：iPhone 是 Apple Inc. 在美國及其他國家和地區註冊的商標。
iOS 系統更新可能改變通信機制，導致部分手機在升級後出現閃光燈功能異常。神牛將持續迭代 App 版本，確保閃光燈長期兼容性和穩定性。請及時更新 App 版本。
目前僅列舉已測試的手機型號，最新兼容機型可登錄神牛官方網站查看電子版使用手冊。
本公司保留未來修改此兼容列表的權利。

維護保養

防震保護：避免強烈碰撞或振動，以免功能異常。
保持乾燥：本產品不防水。嚴禁濕手操作或在雨天、浴室等潮濕環境中使用。
溫度適應：避免設備經歷極端溫度變化，如從低溫環境迅速進入高溫環境，可能導致內部冷凝。溫度變化較大時，可預先將設備存放於保護袋內，以減少溫度衝擊。

產品保固

尊敬的用戶，本保固卡是申請保固服務的重要憑證，須配合銷售商填寫並妥善保管。

產品信息	型號	產品序列號
用戶信息	姓名	聯繫電話
	通信地址	
經銷商信息	名稱	
	聯繫電話	
	通信地址	
	銷售日期	
備註		

註：此表應由銷售商蓋章確認。

產品信息

本文件適用於相關《產品保固信息》（見後面說明）所列產品，其他非屬此範圍的產品或部件（如促銷品、贈品及其他出廠後附加的部件等）不在此保固承諾內。

保固期

產品及部件的相應保固期按相關的《產品保固信息》執行。保固期自產品首次購買日起算，購買日以購買產品時保固卡登記日期為準。

如何獲得保固服務

您可直接與產品銷售商或授權服務機構聯繫，也可撥打神牛產品售後服務電話，與我們聯繫，由我們的服務人員為您安排服務。申請保固時，您應提供有效的保固卡作為保固憑證，方可獲得保固。如您不能提供有效的保固卡，則在我們確認產品或部件屬於保固範圍的情況下，也可以為您提供保固，但這不作為我們的義務。

不適用保固的情況

如產品存在下列情況，本文件項下的保證和服務將不適用：**①產品或部件超過相應保固期；②錯誤或不適當使用、維護或保管導致的故障或損壞，如：不當搬運；非按產品合理預期用途使用；不當插拔外接設備；跌落或外力擠壓；接觸或暴露於不適當溫度、溶劑、酸鹼、水浸或潮濕環境；③由非神牛授權機構或人員安裝、修理、更改、添加或拆卸造成的故障或損壞；④產品或部件原有識別信息被修改變更或除去；⑤無有效保固卡；⑥使用非合法授權、非標準或非公開發行的軟體造成的故障或損壞；⑦因不可抗力或意外事件造成的故障或損壞；⑧其他非因產品本身品質問題導致的故障或損壞。**遇上述情況，您應向相關責任方尋求解決，神牛對此不承擔任何責任。因非在保固期或保固範圍內的部件、附件或軟體導致產品不能正常使用的，不是保固範圍內的故障。產品使用過程中正常的脫色，磨損和消耗，不是保固範圍內的故障。

產品保固和服務支持信息

產品的保固期和服務類型按以下《產品保固信息》執行：

部件	保固期（月）	保固服務類型
內部電路板	12	客戶送修
其他（例如閃光管、外殼、包裝等）	無	無保固

神牛產品售後服務電話 0755-29609320-8062

製造商：深圳市神牛攝影器材有限公司
地址：深圳市寶安區福海街道塘尾社區耀川工業區廠房 2 棟
電話：+86-755-29609320 (8062)　傳真：+86-755-25723423
郵箱：godox@godox.com　網址：godox.com

合格证

Copyright © 2026 Godox All Rights Reserved.
中國制造 Made in China

神牛
微信公眾號